TANTOS

TSc-EB1080pTVIf (2.8)

Антивандальная цветная TVI видеокамера 1080P с функцией «День/Ночь»

Антивандальная цветная TVI видеокамера 1080P «День/Ночь», 1/2.7" pixel Progressive CMOS Sensor, разрешение 2 Мр (1920 x 1080)/ 30 к/с, TVI-выход, чувствительность 0,01 лк, поддержка передачи видео на расстояние до 500м по коаксиальному кабелю, 2-х мегапиксельный фиксированный объектив f=2.8 мм, ИК подсветка до 20 метров, питание DC12В/300mA, -40°C ~ +60°C, ø89,99 x 71.3мм, IP-66

Особенности

- Разрешение 2 Мр
- Уличное исполнение
- Встроенная ИК подсветка

Габариты

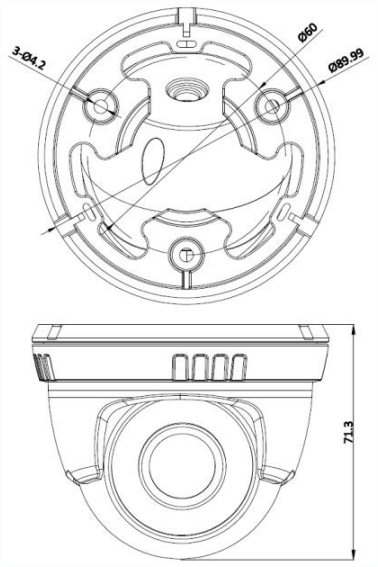

Технические параметры

Модель	TSc-EB1080pTVIf (2.8)
Матрица	1/2.7" Progressive CMOS
Разрешение	**2 Мр**
Пиксели	1920 x 1080 PAL
Чувствительность	0.01 Люкс
День-Ночь	Авто
Объектив	f=2.8 мм фиксированный (103º)
Электронный затвор	Авто: PAL 1/25-1/50,000 сек
Синхронизация	Внутренняя
Гамма	0,45
Баланс белого	Авто
Видеовыход	Композитный (1.0Vp-p, 75Ом)
Сигнал/шум	>62dB (АРУ Выкл.)
Дальность ИК подсветки	до 20 м
Рабочая температура	-40°C ~ +60°C RH95% Макс.
Температура хранения	-20°C ~ +60°C RH95% Макс.
Питание	DC12V/300мА
Габариты	ø 89,99 x 71.3мм
Вес	340 г
Класс защиты	IP66